Instruktioner til brug

HOME DELUXE
WIR MACHEN DEIN ZUHAUSE

Wavewood liggestol TAIGA

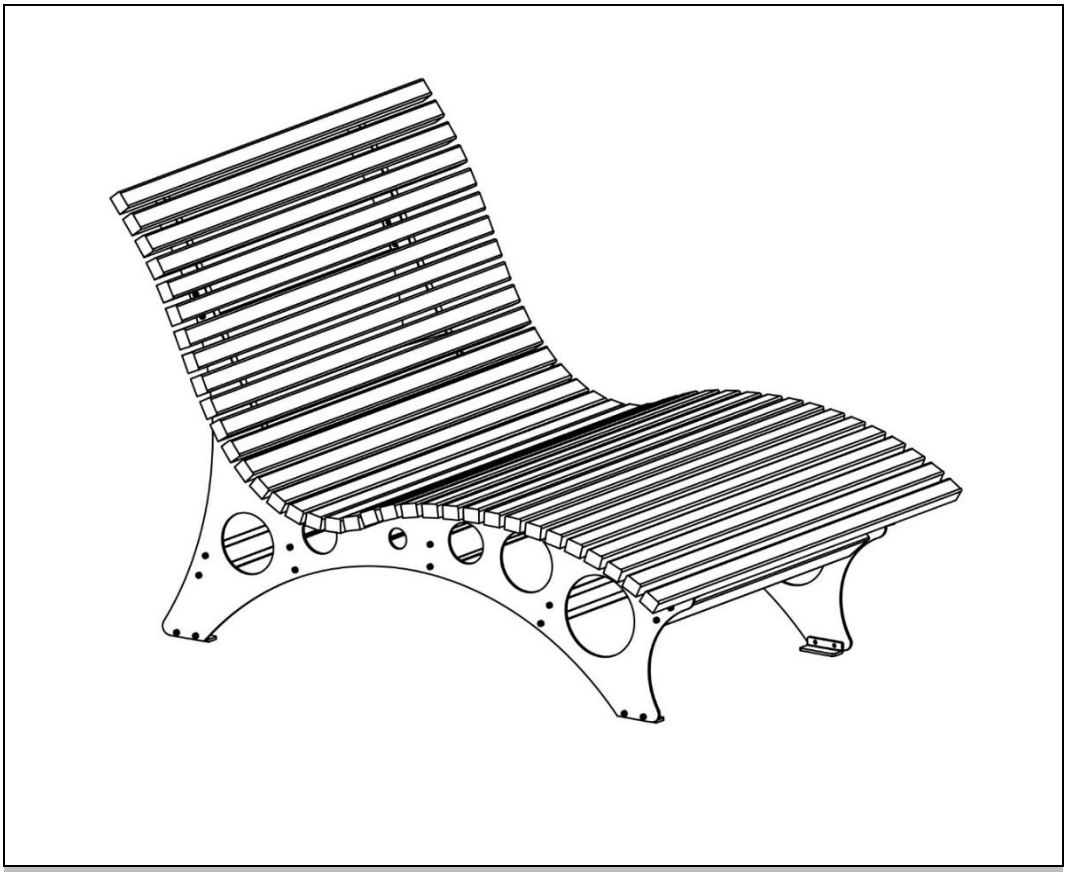

Original brugsanvisning

VIGTIGT:
GEM DEN TIL SENERE BRUG.
LÆS OMHYGGELIGT!

Indholdsfortegnelse

1. Generel information ... 3
1.1. Produktoversigt ... 3
1.2. Generel information ... 3
1.3. Oplysninger om garanti ... 3
2. Oplysninger om brugsanvisningen ... 4
2.1. Tilgængelighed af brugsanvisningen ... 4
2.2. Målgrupper for brugsanvisningen ... 4
2.3. Oplysninger om oversættelse ... 4
2.4. Forklaring af symboler ... 4
2.5. Generel information om brugsanvisningen ... 4
2.6. Tilsigtet brug ... 5
2.7. Generelle sikkerhedsanvisninger ... 5
3. Produktets egenskaber ... 6
3.1. Tekniske specifikationer ... 6
4. Leveringsomfang ... 8
5. Installation ... 10
5.1. Sikkerhedsinstruktioner ... 10
5.2. Produktets opbygning ... 10
5.3. Tilbehør ... 16
6. Sådan bruger du det ... 16
6.1. Sikkerhedsinstruktioner ... 16
6.2. Første ibrugtagning ... 16
6.3. Betjening ... 16
6.4. Placering af opbevaring ... 16
7. Fejlfinding ... 17
8. Vedligeholdelse og pleje ... 17
8.1. Sikkerhedsinstruktioner ... 17
9. Afmontering ... 17

9.1. Sikkerhedsinstruktioner 17
10. Bortskaffelse 17
10.1. Generel information 17

Kære kunde,

Tak, fordi du har valgt et produkt fra **Home Deluxe GmbH**. Vi håber, at du får glæde af din nye TAIGA wavy træstol.

Brugsanvisningen hjælper dig med at opstille, betjene og vedligeholde produktet. Brugsanvisningen og sikkerhedsanvisningerne skal læses omhyggeligt og i deres helhed. Følg disse instruktioner for at undgå fare.

1. Generel information

1.1. Oversigt over produktet

Model:
Bølget liggestol i træ TAIGA| Artikel-ID: 27912| Variant-ID: 72684
Bølget liggestol i træ TAIGA 120 cm| Artikel-ID: 27912| Variant-ID: 72685
Bølget liggestol i træ TAIGA 150 cm| Artikel-ID: 27912| Variant-ID: 72686
Wavewood liggestol TAIGA - Pakke 1 af 2| Artikel ID: 27904| Variant ID: 72676
Wave wood chaiselong TAIGA - Pakke 2 af 2| Varenummer: 27905| Variant ID: 72677
Bølget træliggestol TAIGA 120 cm - Pakke 1 af 2| Artikel ID: 27907| Variant ID: 72679
Bølget liggestol i træ TAIGA 120 cm - Pakke 2 af 2| Varenummer: 27908| Variant ID: 72680

1.2. Generel information

For at kunne leve op til vores krav forbedrer vi konstant kvaliteten, forenkler betjeningen og tilpasser produkterne til kundernes behov. På grund af disse ændringer kan den aktuelle version af brugsanvisningen findes på vores hjemmeside.

Begrebet "produkt" bruges i brugsanvisningen om den bølgede træstol "TAIGA".

1.3. Garanti

Det lovbestemte ansvar for mangler og garantirettigheder gælder fra købsdatoen.
Home Deluxe GmbH påtager sig intet ansvar for skader, der skyldes manglende overholdelse af brugsanvisningen. Reklamationer som følge af forkert brug er udelukket fra garantien. I tilfælde af fejl på produktet bedes du kontakte vores kundeservice skriftligt ved hjælp af kontaktformularen på vores hjemmeside med angivelse af produktnavn, serienummer og et foto af typeskiltet:

Home Deluxe GmbH
Schanzeweg 2
32312 Lübbecke
Lübbecke, Tyskland
Tlf: +49 (0)5743 6181-0
www.home-deluxe-gmbh.de

Hvis du har yderligere spørgsmål, bedes du kontakte vores kundeserviceteam ved hjælp af kontaktformularen.

2. Oplysninger om brugsanvisningen

2.1. Tilgængelighed af brugsanvisningen

Brugsanvisningen er en del af produktet og skal opbevares komplet og i umiddelbar nærhed af produktet.

2.2. Målgrupper for brugsanvisningen

Brugsanvisningen skal læses og overholdes af alle personer, der er involveret i en af følgende aktiviteter eller anvendelser:

- Udpakning
- Montering / installation
- Ibrugtagning / betjening
- Vedligeholdelse / test / pleje
- Fejlfinding / reparation
- Bortskaffelse

2.3. Information om oversættelse

Den oprindelige brugsanvisning er skrevet på tysk. Alle andre tilgængelige sprog er en oversættelse af den tyske version.

2.4. Forklaring af symboler

Symbol	Forklaring af symbol
	**ADVARSEL** Dette symbol angiver mulige farer, der kan føre til dødsfald eller alvorlige kvæstelser. Før du udfører det tilsvarende installations- eller anvendelsestrin, skal du læse den tilsvarende bemærkning.
	**INFO** Symbolet giver vigtige oplysninger og angiver materielle skader. Overhold disse, før du udfører det tilsvarende installations- eller anvendelsestrin, for at forstå problemer og undgå skader.
	**Læs brugsanvisningen** Symbolet angiver, at brugsanvisningen skal læses omhyggeligt før montering/installation og/eller brug af apparatet.

2.5. Generelle oplysninger om brugsanvisningen

Brugsanvisningen gælder for TAIGA-bølgepap-liggestolen i træ. Den indeholder vigtige oplysninger om betjening, vedligeholdelse og rengøring. Brugsanvisningen, især sikkerhedsanvisningerne, skal læses omhyggeligt, før produktet tages i brug; opbevar brugsanvisningen på et sikkert sted. Brug kun produktet som beskrevet i denne brugsanvisning for at forhindre utilsigtet personskade eller skade. Hvis du giver produktet videre til en tredjepart, skal denne brugsanvisning også overdrages.

2.6. Tilsigtet brug

Produktet er af høj kvalitet, holdbart og udelukkende beregnet eller egnet til privat brug i et rimeligt og sædvanligt omfang. Desuden er vores produkt **ikke** beregnet til kommerciel brug. Produktet er udelukkende beregnet som en havestol til 2 personer.
Brug kun produktet som beskrevet i denne brugsanvisning. Enhver anden brug betragtes som ukorrekt og kan resultere i materielle skader eller personskader. Producenten påtager sig intet ansvar for skader, der er forårsaget af ukorrekt eller forkert brug.

2.7. Generelle sikkerhedsanvisninger

Generelle advarsler om fare



- Forkert håndtering kan føre til betydelige person- og materielle skader. Derfor må montering, installation, idriftsættelse, fejlfinding, vedligeholdelse og reparation kun udføres af kvalificerede personer.
- Sørg for, at alle dele er ubeskadigede. Beskadigede dele udgør en risiko for personskade og kan påvirke sikkerhed og funktion.
- Installer **kun** produktet, hvis leveringsomfanget er komplet og i perfekt stand.
- Sæt kun produktet op på en sikker, plan og fast overflade.
- Foretag ikke ændringer på produktet.
- Kontrollér fastgørelsen med jævne mellemrum.

Fare for børn



- Hold børn væk fra emballagematerialet. Der er risiko for kvælning!
- Hold børn væk fra monteringsstedet, mens produktet samles. Leveringsomfanget indeholder små dele, som kan sluges eller forårsage alvorlige skader.
- Børn kan komme til skade, når de leger med produktet eller trækker sig selv op i produktet.
- Sæt ikke produktet op direkte eller i umiddelbar nærhed af et legeområde.
- Forklar børnene, hvordan de skal bruge produktet korrekt, og lad dem aldrig være uden opsyn, mens de leger.
- Sørg for, at små børn ikke putter små dele i munden.

Risiko for personskade
Forkert håndtering af produktet kan føre til skader.



- Kontrollér produktet for synlige skader før hver brug.
- Der må ikke foretages designændringer på produktet. Enhver ændring skal godkendes skriftligt af producenten og udføres i overensstemmelse med instruktionerne.
- Hvis produktet er beskadiget, må det ikke længere bruges.
- Sørg for, at produktet er permanent og sikkert installeret for at undgå skader.
- Klatr ikke op på produktet, da der er risiko for, at det falder og vælter.

Risiko for beskadigelse



- Forkert håndtering af produktet kan føre til skader.
- Åbn ikke emballagen med skarpe genstande (f.eks. knive, sakse eller lignende), da det kan beskadige produktet. Vær forsigtig, når du åbner.
- Brug ikke produktet i nærheden af varmekilder eller åben ild.

3. Produktets egenskaber

3.1. Tekniske data

TAIGA 120 cm	
Dimensioner (B x D x H)	120 x 157 x 114 cm
Vægt	ca. 88 kg
Materiale træ	Lærketræ
Materiale til sidepanel	Pulverlakeret stål

TAIGA 150 cm	
Dimensioner (B x D x H)	150 x 157 x 114 cm
Vægt	ca. 90 kg
Materiale træ	lærketræ

Tegning af dimensioner

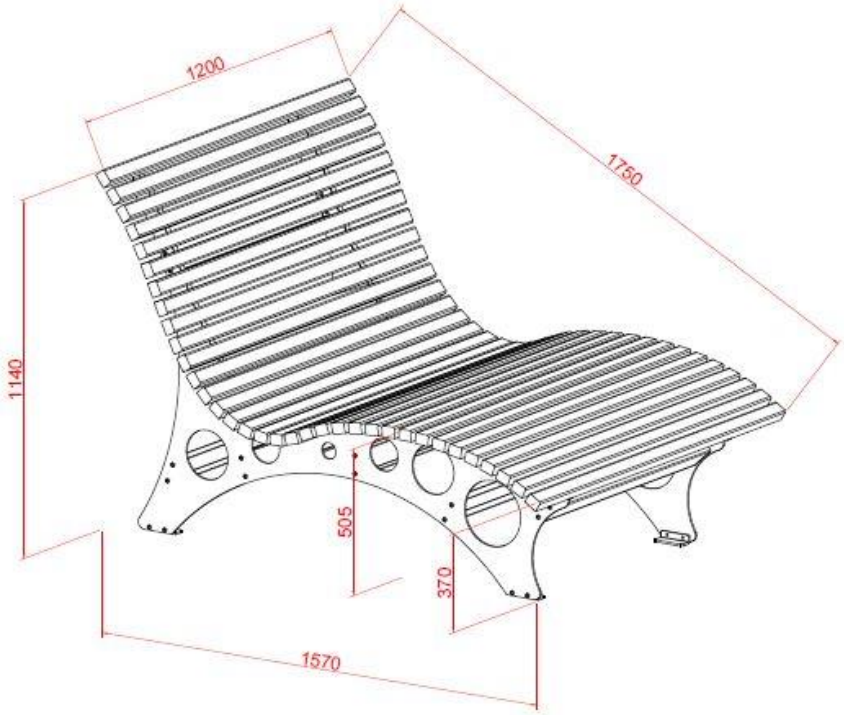

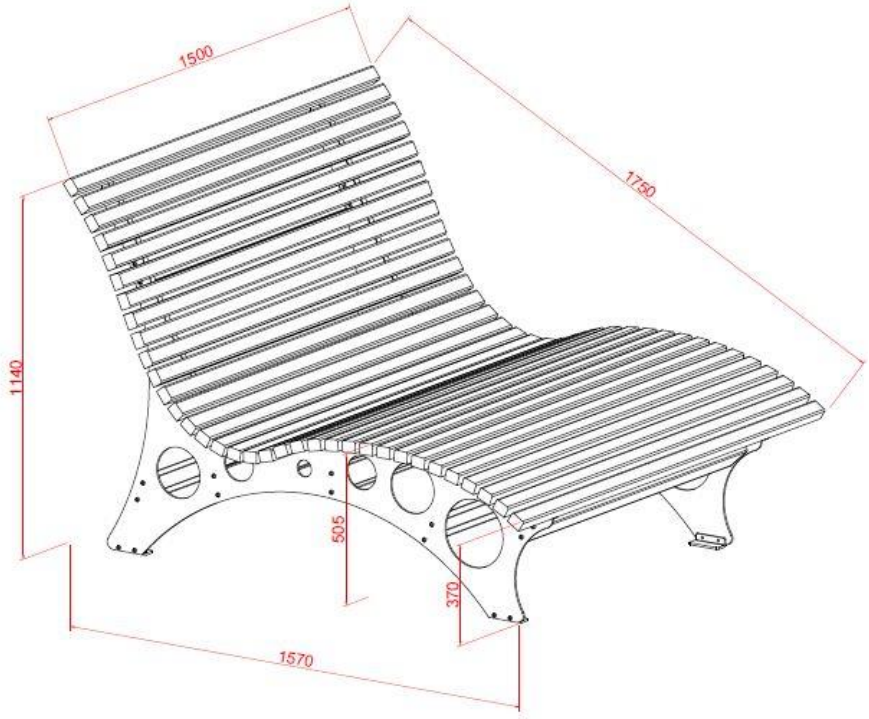

Alle dimensioner i mm

4. Leveringens omfang

Kontrollér emballagen for ydre skader ved levering. Desuden skal du straks efter udpakningen kontrollere, at leveringsomfanget er komplet, og at produktet og alle komponenter er i perfekt stand. Monter kun produktet, hvis leveringsomfanget er komplet og ubeskadiget.

Komponenter/dele Waved liggestol i træ TAIGA 120 cm

Nr.	Nr. Beskrivelse	Antal	Billeder
1	Sidepanel A	1	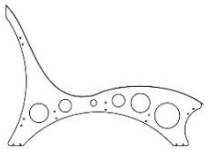
2	Sidepanel B	1	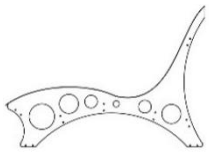
3	Træliste	34	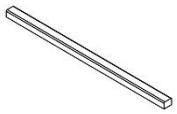
4	Tværgående bøjle	6	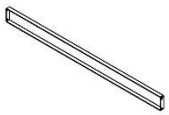
5	Gulvstyring	4	
6	Skruer med panhoved (M8 x 20 mm)	34	
7	Spånpladeskruer (4,5 x 25 mm)	72	

Komponenter/dele Wave liggestol i træ TAIGA 150 cm

Nr.	Beskrivelse	Antal	Billeder
1	Sidepanel A	1	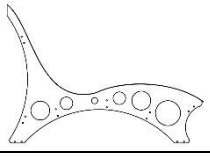
2	Sidepanel B	1	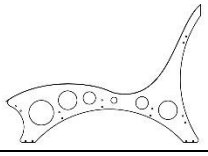

Nr.	Beskrivelse	Antal	Billeder
3	Træliste	34	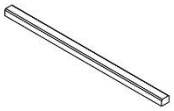
4	Tværgående bøjle	6	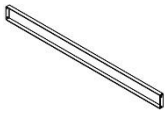
5	Gulvstyring	4	
6	Panhovedskrue (M8 x 20 mm)	34	
7	Spånplade-skrue (4,5 x 25 mm)	72	

5. Installation

5.1. Sikkerhedsanvisninger

- Alle sundheds- og sikkerhedsoplysninger skal læses.

Risiko for personskade

Forkert håndtering under monteringen kan føre til kvæstelser.

- Kontrollér straks efter udpakningen, at leveringsomfanget er komplet, og at produktet og alle dele er i perfekt stand.
- Saml **kun** produktet, hvis leveringsomfanget er komplet og i perfekt stand.
- Installer kun produktet på en sikker, jævn og fast overflade.
- Overhold altid installationsmålene, og brug det medfølgende installationsmateriale.
- Betjeningsfejl, monteringsfejl eller skader forårsaget af montering er udelukket fra garantien.
- Brug beskyttelsestøj som f.eks. sikkerhedssko og beskyttelseshandsker under monteringen.
- **Vi vil gerne gøre opmærksom på, at Home Deluxe GmbH ikke påtager sig nogen omkostninger til montering eller manuel service - som f.eks. elektrikeromkostninger eller lignende specialistomkostninger.**

5.2. Montering af produktet

Produktet leveres adskilt og kan samles med en lille indsats. Følg monteringsvejledningen omhyggeligt. Hvis instruktionerne ikke følges, kan produktets funktion og sikkerhed ikke garanteres.

Nødvendigt værktøj

	Skruetrækker		Unbrakonøgle
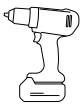	Batteridrevet skruetrækker		Skærekniv
	Spiralboremaskine	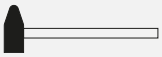	Hammer
	Målebånd		

- Følgende instruktioner skal læses omhyggeligt.
- Fastgørelsesmaterialet til at skrue produktet fast på overfladen medfølger **ikke.**
- **OBS:** Trælamellerne **skal** behandles med lak eller olie før eller efter montering.
- Træ er et naturprodukt. Der kan være knaster eller harpikslommer i træet. Kontroller trælamellerne visuelt, og placer siden med harpikslommerne nedad, hvis der er nogen. Før produkterne tages i brug, skal de behandles med lak eller olie.

- **Bemærk:** Justér trælisterne sideværts under monteringen, så de flugter.

Trin til montering af 120 cm

Trin 1:
Skru gulvstyret (**5)** fast på de to sidesektioner A, B (**1,2)** med panhovedskruerne (**6)**, og spænd dem fast med hånden.

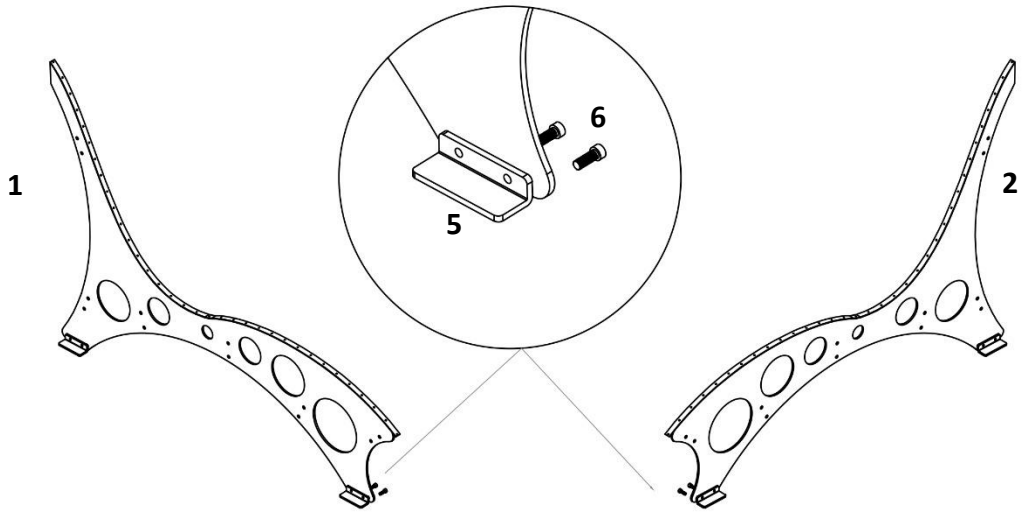

Trin 2:
Skru de to sidesektioner (**1, 2)** fast til tværstiverne (**4)** og panhovedskruerne (**6)**, og spænd dem fast med hånden.

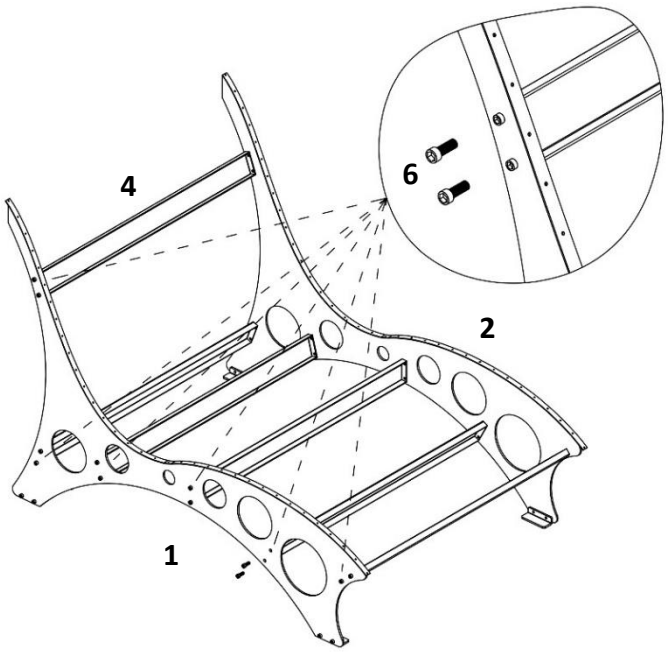

Trin 3:
Placer blot trælisterne **(3)** på rammen, og skru dem fast på bagsiden med spånpladeskruerne **(7).** Skru trælamellerne (**3)** fast på sidestykkerne **(1, 2)** på bagsiden.

Vip liggestolen om på ryggen, så trælamellerne kan skrues fast på rammen.
Stram skruerne.

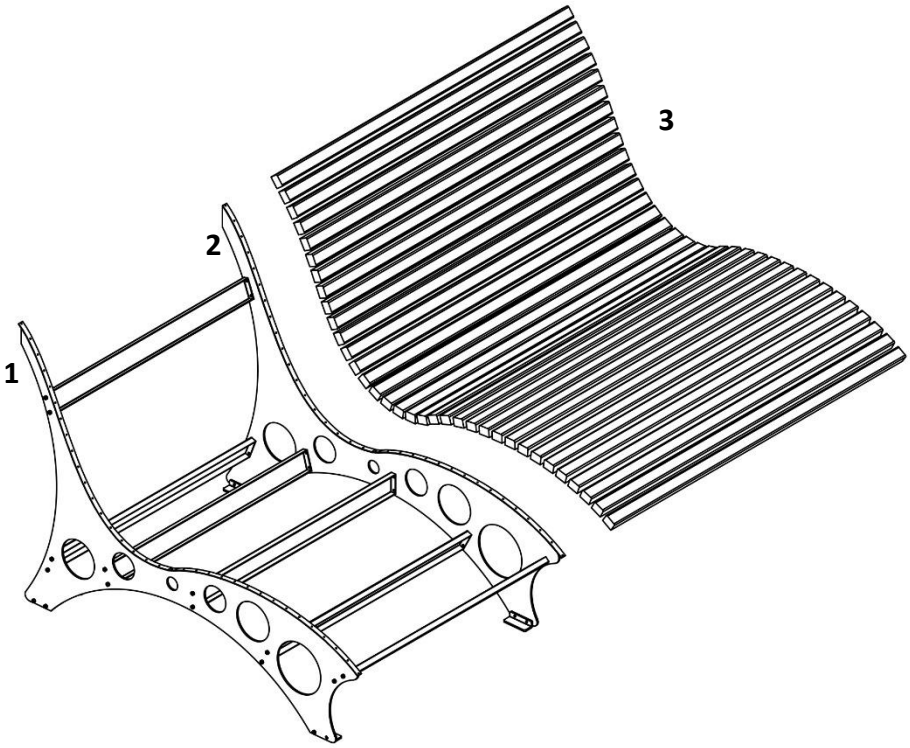

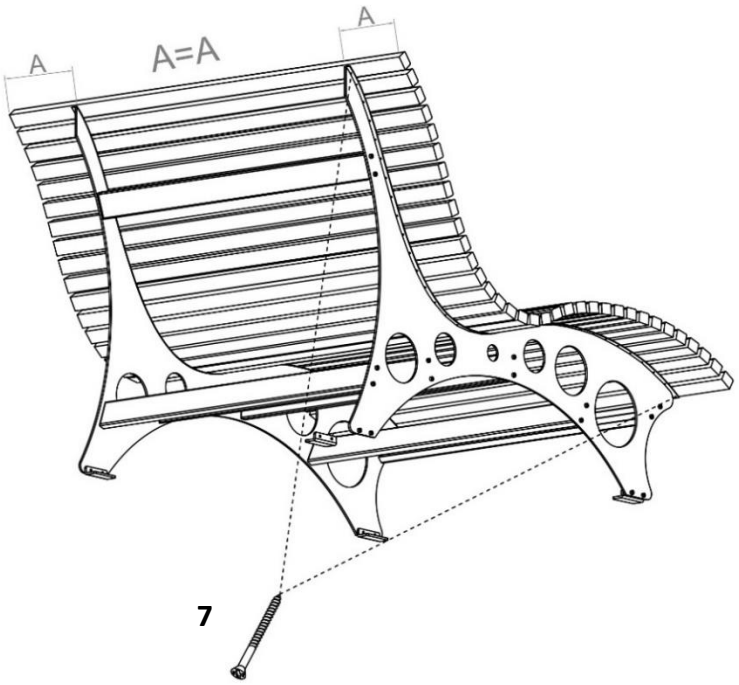

Monteringstrin 150 cm

Trin 1:
Skru gulvstyret (**5)** fast på de to sidepaneler A, B (**1, 2)** med panhovedskruerne (**6)**, og spænd dem fast med hånden.

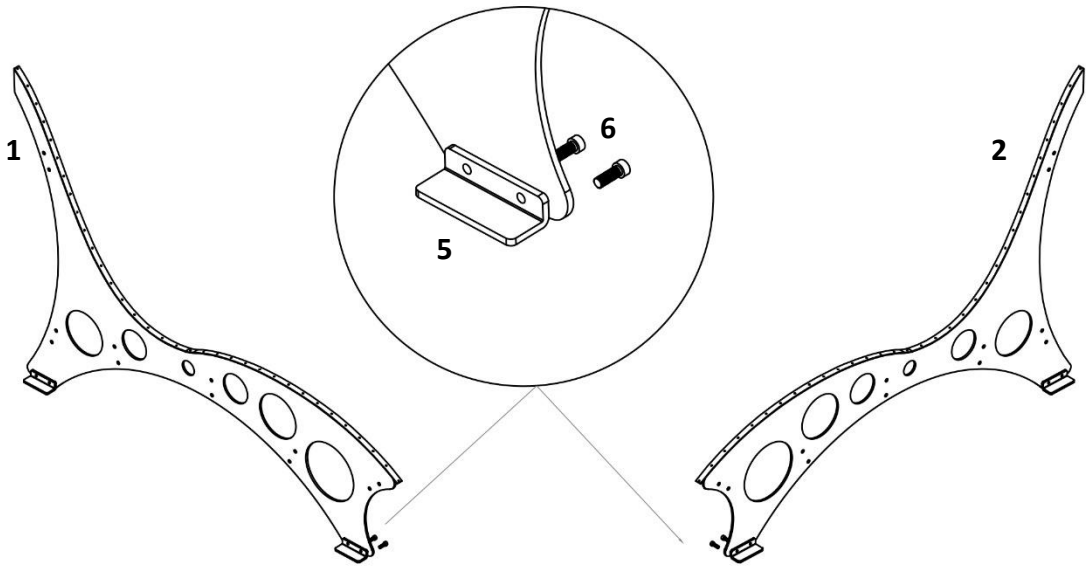

Trin 2:
Skru de to sidesektioner (**1, 2)** fast på tværstiverne (**4)** og panhovedskruerne (**6)**, og spænd dem fast med hånden.

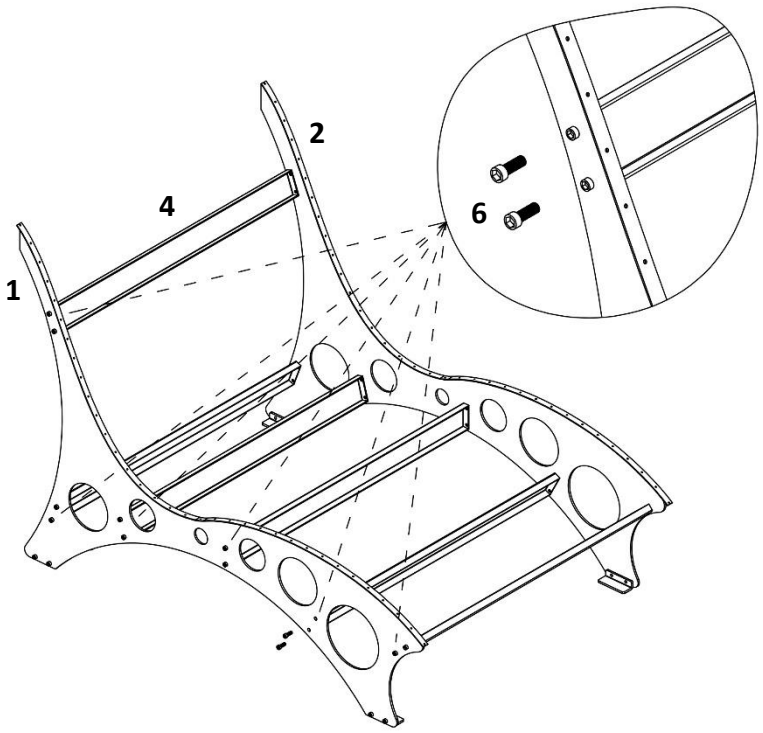

Trin 3:
Placer blot trælamellerne **(3)** på rammen, og skru dem fast på bagsiden med spånpladeskruerne **(7).** Skru trælamellerne (**3)** fast på sidestykkerne **(1, 2)** på rygfladen.

Vip liggestolen om på ryggen, så trælamellerne kan skrues fast på rammen.

Stram skruerne

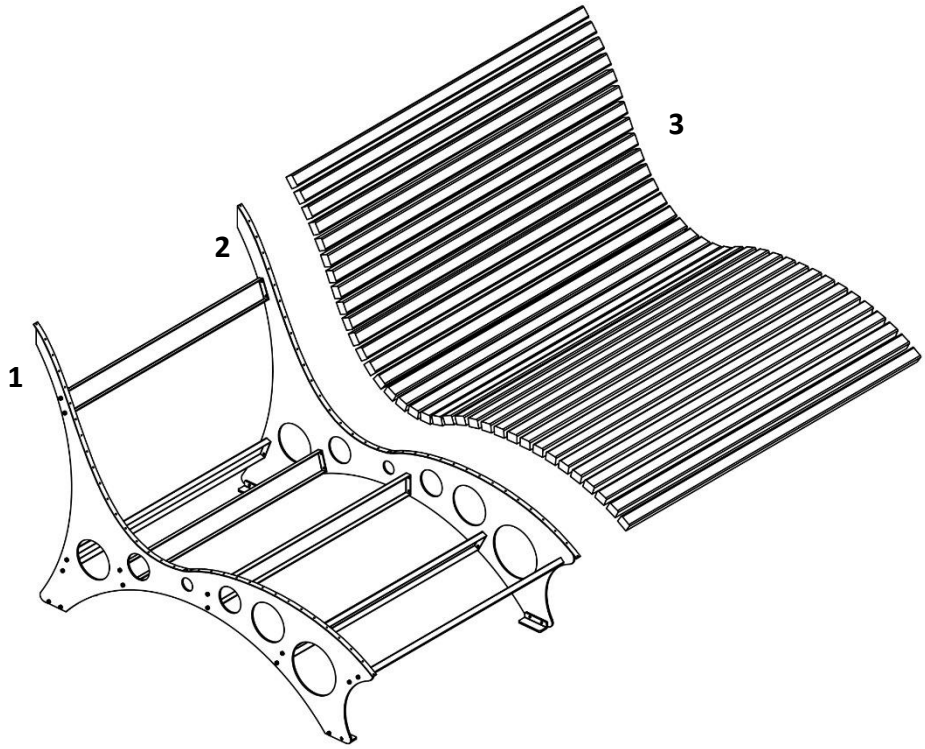

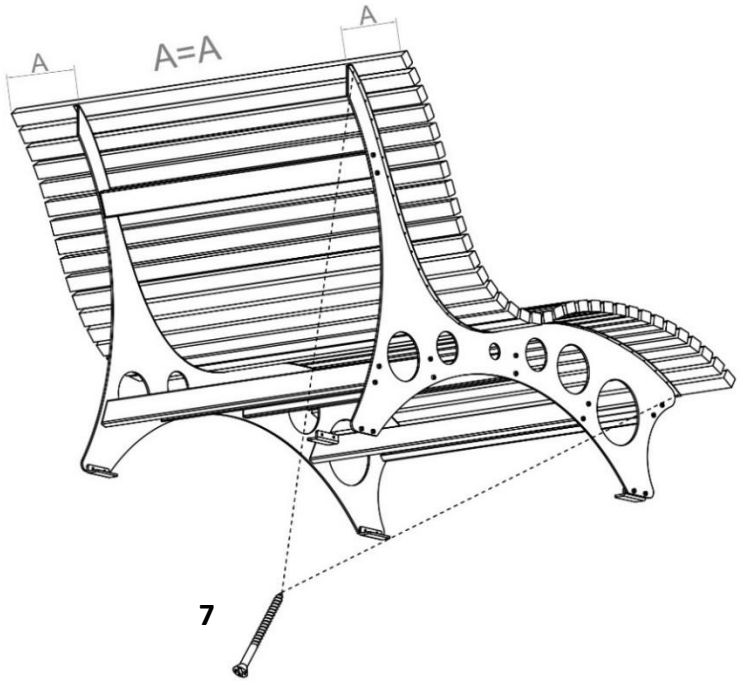

Træets egenskaber

Harpikslommer er hulrum fyldt med harpiks i træstammer af harpiksrige træsorter (f.eks. gran, fyr, lærk). Hvis disse hulrum åbnes under bearbejdning af træet ved savning eller høvling, lækker den klæbrige harpiks ud. Det kan nemt tørres af med en klud dyppet i acetone.

5.3. Tilbehør

Wavewood liggestolsovertræk: Vare-ID: 19999 / Variant-ID: 48664

Forest sofa CAPE regnovertræk: Vare ID: 22309 / Variant ID: 57346

6. Vejledning til anvendelse

6.1. Sikkerhedsinstruktioner

Følgende sundheds- og sikkerhedsoplysninger skal læses omhyggeligt.

Risiko for personskade
Forkert håndtering under brug kan føre til kvæstelser.

- Brug ikke et beskadiget produkt.
- Foretag ikke ændringer på produktet.
- Produktet er ikke legetøj, klatrevæg eller sportsudstyr til børn. Børn må ikke lege med produktet.
- Kontrollér fastgørelsen med jævne mellemrum.

6.2. Første ibrugtagning

Kontrollér produktet for skader, før det tages i brug første gang. Produktet må kun bruges, hvis det er ubeskadiget.

6.3. Betjening

Før du bruger produktet, skal du kontrollere

- den korrekte tilstand.

6.4. Opbevaringssted

- I vinterhalvåret skal produktet opbevares på et tørt, godt ventileret sted, der så vidt muligt er beskyttet mod vejrliget.

7. Fejlfinding

Hvis følgende fejl opstår under drift, skal du kontrollere følgende fejlårsager ved hjælp af nedenstående tabel. Hvis fejlen ikke kan afhjælpes ved hjælp af de anførte foranstaltninger, skal produktet tages ud af drift.

Fejl	Mulig årsag	Løsning
Produktet vakler eller vibrerer	- Produktet står på en ujævn overflade - Fastgørelsesskruerne har løsnet sig - Produktet er under for stor belastning	- Placer produktet på en plan overflade - Spænd fastgørelsesskruerne - Overhold belastningsgrænserne

Hvis der opstår et andet problem med produktet, bedes du kontakte os.

8. Vedligeholdelse og pleje

8.1. Sikkerhedsinstruktioner

Risiko for personskade
Forkert håndtering under drift kan føre til skader



- Rengør overfladerne med en håndbørste eller let lufttryk.

9. Afmontering

9.1. Sikkerhedsinstruktioner

Risiko for personskade
Forkert håndtering under demontering kan føre til skader



- Sikr produktet mod at falde ned, før det skilles ad.
- Afmontering af produktet skal ske i omvendt rækkefølge af monteringen. (**se kapitlet Montering**)

10. Bortskaffelse

10.1. Generelle anvisninger



- Bortskaf produktet og alle komponenter i overensstemmelse med lokale og landespecifikke regler for at forhindre skader på miljøet.
- Vores emballage er fremstillet af miljøvenlige materialer. De kan genbruges og fungerer dermed som værdifulde råmaterialer. Bortskaf emballagematerialet (pap, snavset emballage osv.) separat og korrekt i overensstemmelse med de gældende nationale bestemmelser.
- Kontakt producenten, hvis du er i tvivl om bortskaffelsen.
- Du kan også få oplysninger om korrekt bortskaffelse hos de lokale affaldscentre.

Home Deluxe GmbH
Schanzeweg 2
32312 Lübbecke
Lübbecke, Tyskland
Tlf: +49 (0)5743 6181-0
www.home-deluxe-gmbh.de

ga-372-00-taiga_N
2025/01